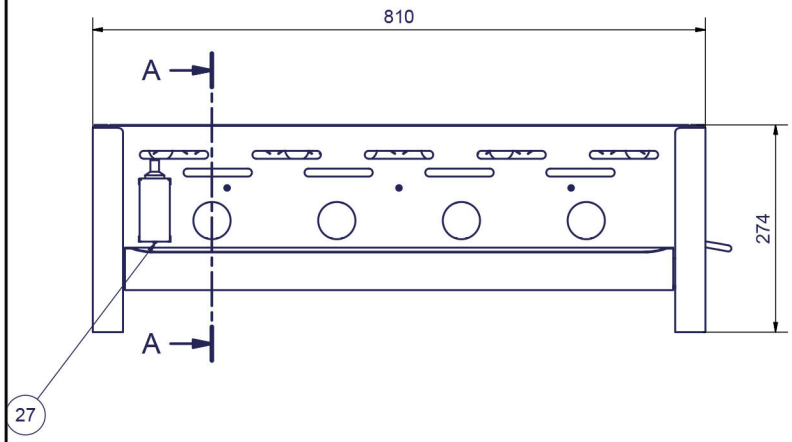

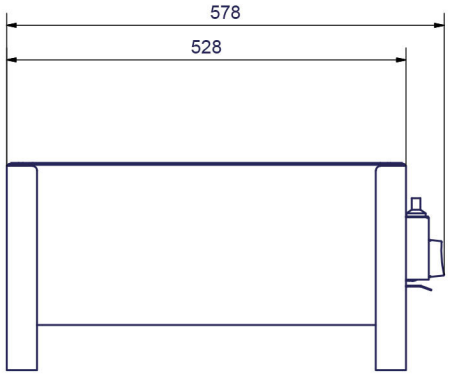

A-A (1 : 5)

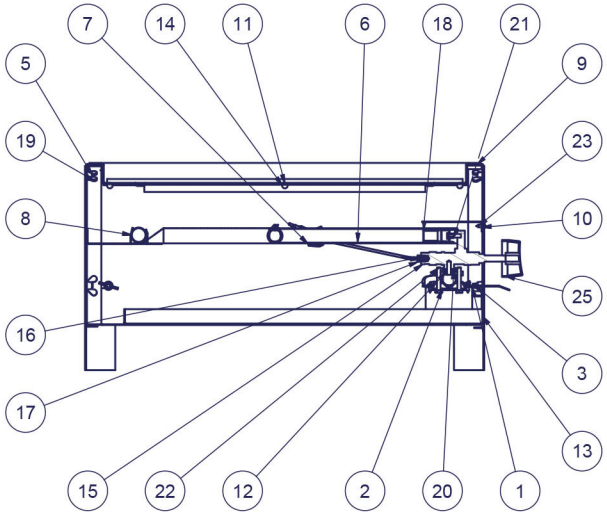

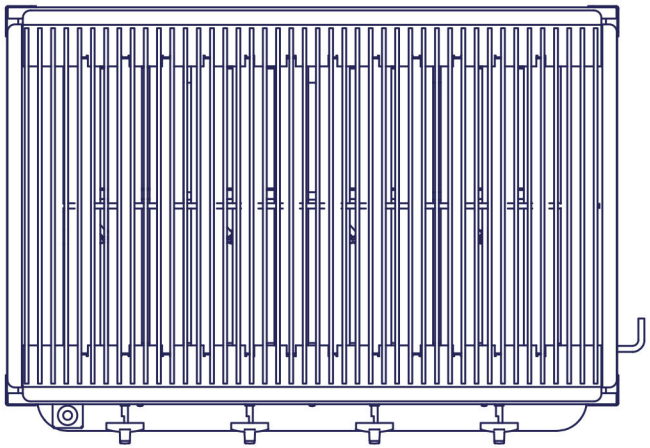

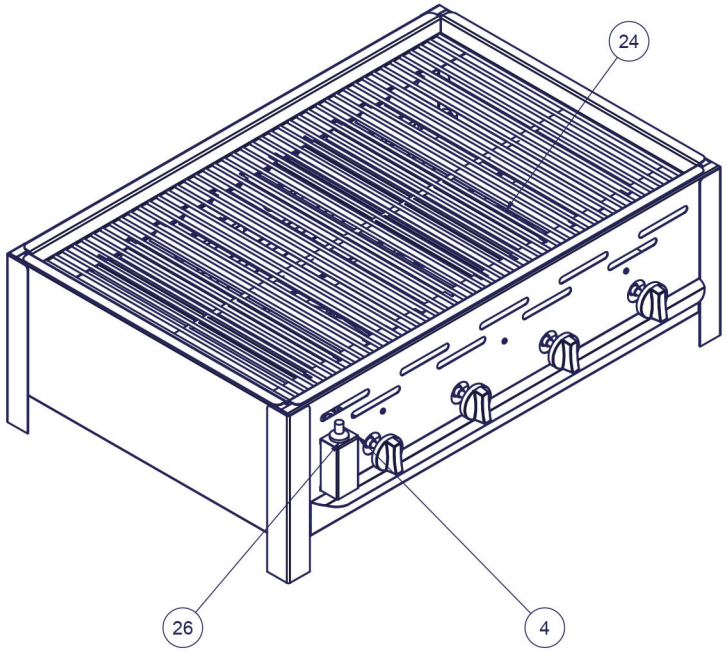

Bartscher	Gas-Kombi-Tischbräter TB1470R Artikel-Nr.: 1062503	Explosionszeichnung Datum 26.03.2024	Seite 1 / 2

Pos.	Artikelbeschreibung	Description of item	Artikel Nr./Item No.
	Brenner-Set	Burner set	E01513
	Zuleitung	Supply line	E01464
	Grillrost	Grill grid	E01108
	Thermoelement	Thermocouple	053816
	Magnetspule	Magnetic coil	053817
	Piezozünder m. Zündkerze	Piezo igniter w. ignition plug	058351
	Gashahn m. Verschraubung	Gas tap w. screw connection	053814
	Dichtungen für Gashahn	Seals for gas tap	E01481
	Knebel	Knob	058104
	Flammenabdeckung	Flame cover	E01107
	Fettauffangwanne	Grease drip tray	E01150
	Tischbein - Set, 4 Stück	Feet - set, 4 pcs	E01562
	Magneteinsatz z. Gashahn	Magnetic insert f. gas tap	010241
	Schneidringverschraubung	Screw connection f. cutting ring	060891
	Schlauch f. Propananschluss	Hose f. propane connection	0440830
Zubehör	Grillpfanne TB1470	Pan for table-top grill, large	106211
Zubehör	Grillpfanne TB1470	Grill Pan TB1470	106229
Zubehör	Untergestell TB1470	Base unit f. table-top grill	106210