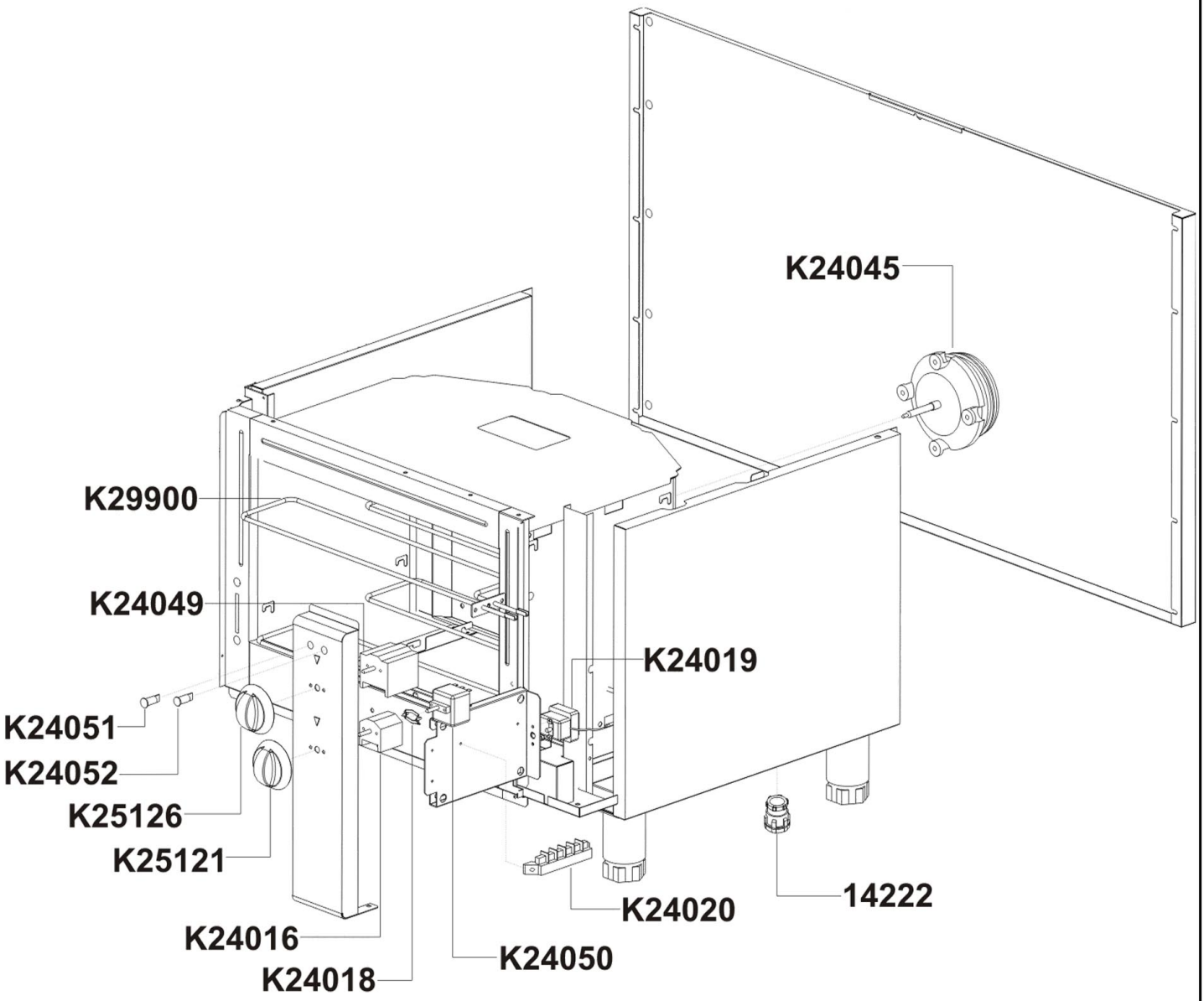
K24045
K29900
K24049
K24019
K24051
K24052
K25126
K25121
K24020
14222
K24016
K24018
K24050

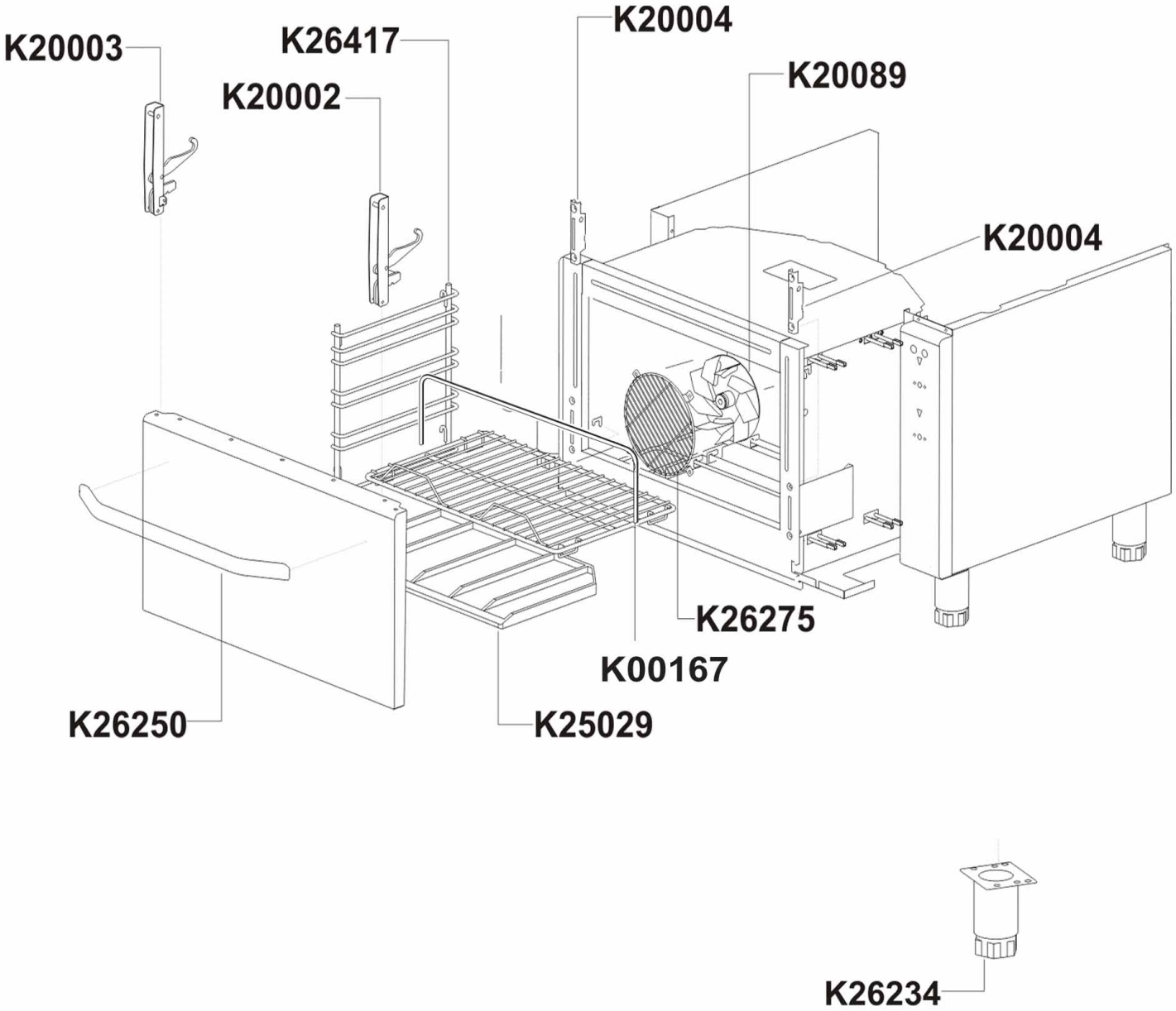
K20003
K26417
K20002
K20004
K20089
K20004
K26275
K00167
K26250
K25029
K26234

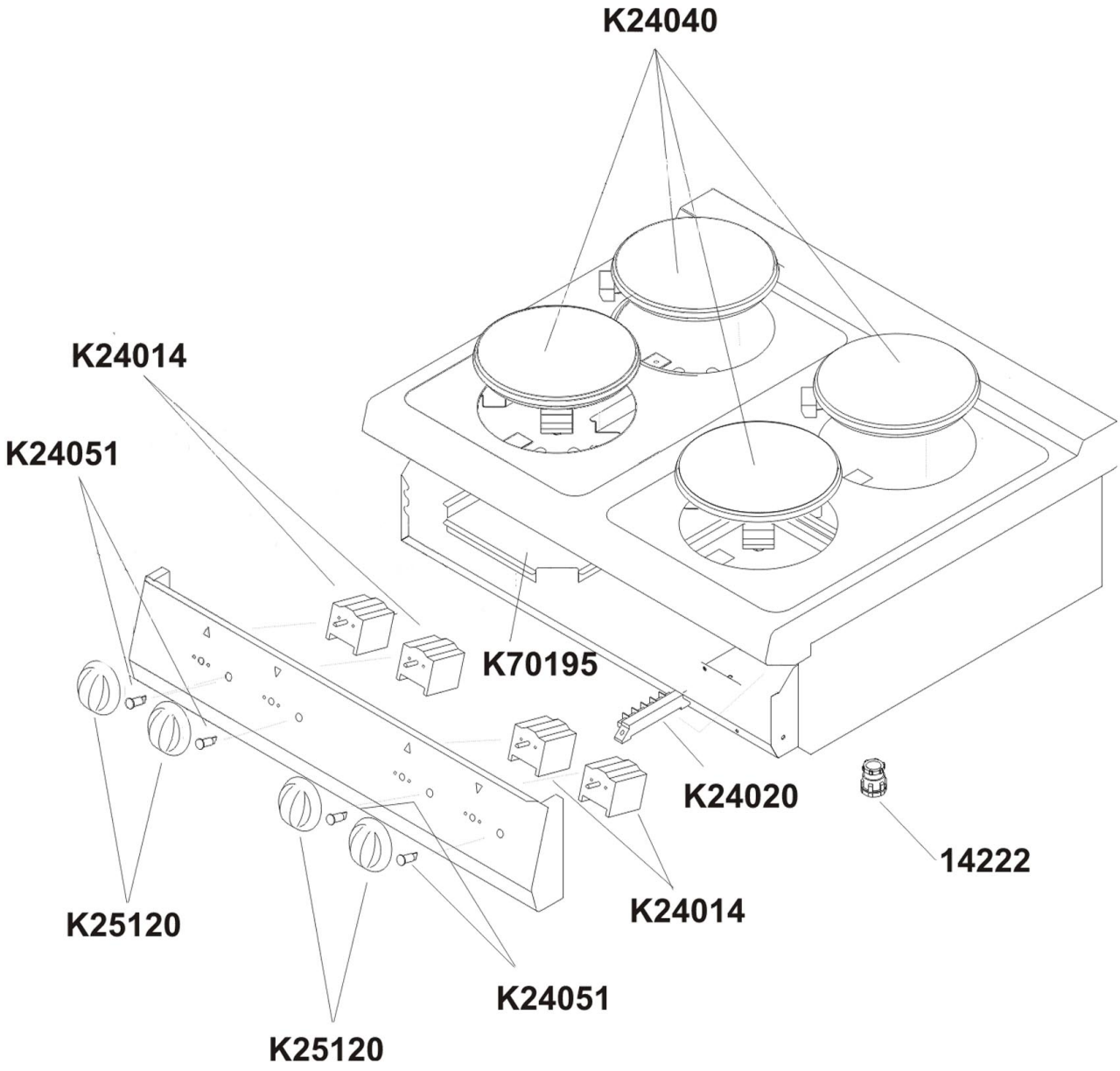
K24040
K24014
K24051
K70195
K24020
14222
K24014
K25120
K24051
K25120

Pos.	Artikelbeschreibung	Description of item	Artikel Nr./Item No.
14222	Zugentlastung PG21	Strain relief PG21	010578028
K00167	Dichtung	Sealing	049963
K20002 + K20003	Türscharnierset z. Backofen	Door hinge set f. oven	E0BN6A0359
K20004	Gegenstück z. Türscharnier	Counterpiece f. door hinge	E0MA1304500
K20089	Lüfterrad	Fan wheel	049120
K24014	Schalter, 7-Takt	7-tack switch	049141
K24016	Hauptschalter, 4-polig	Main switch, 4-pole	016933
K24018	Halteklammer z. Thermostat	Holding clamp f. thermostat	018276
K24019	Sicherheitsthermostat	Safety thermostat	0A046150
K24020	Anschlussklemme	Terminal clamp	06050577
K24040	Kochplatte, rund 2600W, 400V	Cooking plate, roung 2600W, 400V	016732
K24045	Lüftermotor 75 W m. Kondensator	Fan motor 75 W with condenser	049115
K24049	Wahlschalter, 7 Positionen	Selection switch, 7 positions	049106
K24050	Thermostat 50 - 305° C, dreiphasig	Thermostat, triphase, 50 - 305° C	049113
K24051	Kontrolllampe orange	Orange indicator light	E0K00225
K24052	Kontrolllampe grün	Green indicator light	E0K00226
K25029	Backofenboden, Guss	Oven bottom, cast iron	285245
K25120	Knebel 6 x 6,4 / 7 Positionen	Knob 6 x 6,4 / 7 positions	049110
K25121	Knebel 0-300° C, 6 x 6,4	Knob 0-300° C, 6 x 6,4	049111
K25126	Knebel	Knob	049360
K26234	Fuß komplett, H120/170	Complete base, H120/170	049034
	Fuß komplett, H150/200	Complete base, H150/200	049014
	Fuß H130/190, mit Gewinde	Foot H130/190, w. thread	E026437
K26250	Türgriff z. Backofen	Door handle f. oven	049118
K26275	Schutzgitter	Protective grid	049119
K26417	Rostauflage L/R	Grid rail L/R	049955
K29900	Heizkörper, 900 W, 230 V	Heating element, 900 W, 230 V	049107
	Heizkörper, 900 W, 400 V	Heating element, 900 W, 400 V	E0K299004
K70195	Abdeckung z. Heizplatte	Cover f. hotplate	049998