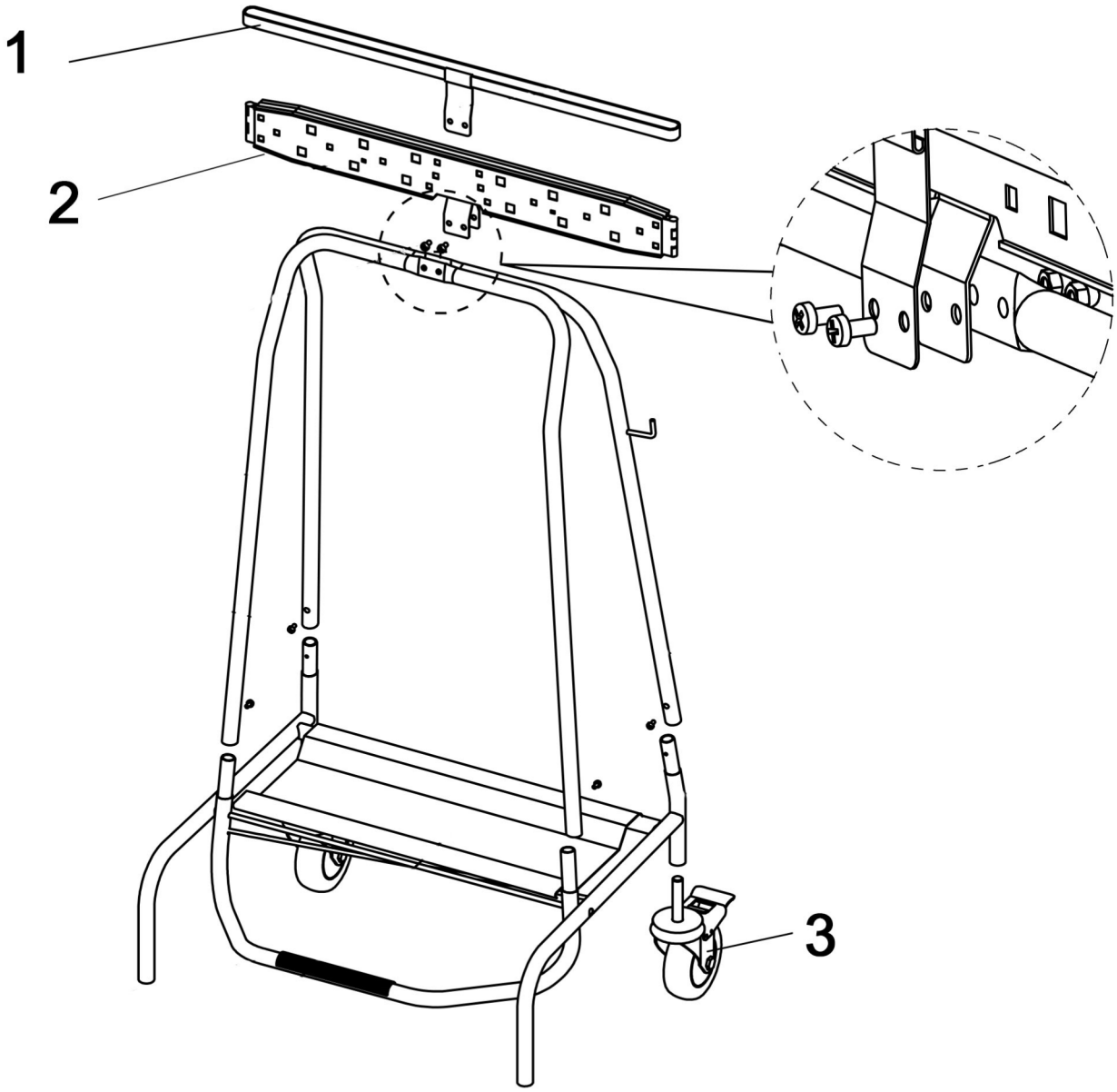

Bartscher	Müllsack-Ständer 120L Artikel-Nr.: 860015	Explosionszeichnung Datum 07.11.2023	Seite 1 / 2

Pos.	Artikelbeschreibung	Description of item	Artikel Nr./Item No.
1	Gummiband mit Befestigungsblech	Rubber strip with fastening plate	E086001501
2	Müllbeutelhalteplatten	Bin bag fixing plate	E086001502
3	Lenkrolle mit Feststeller	Locking swivel castor	E086001503