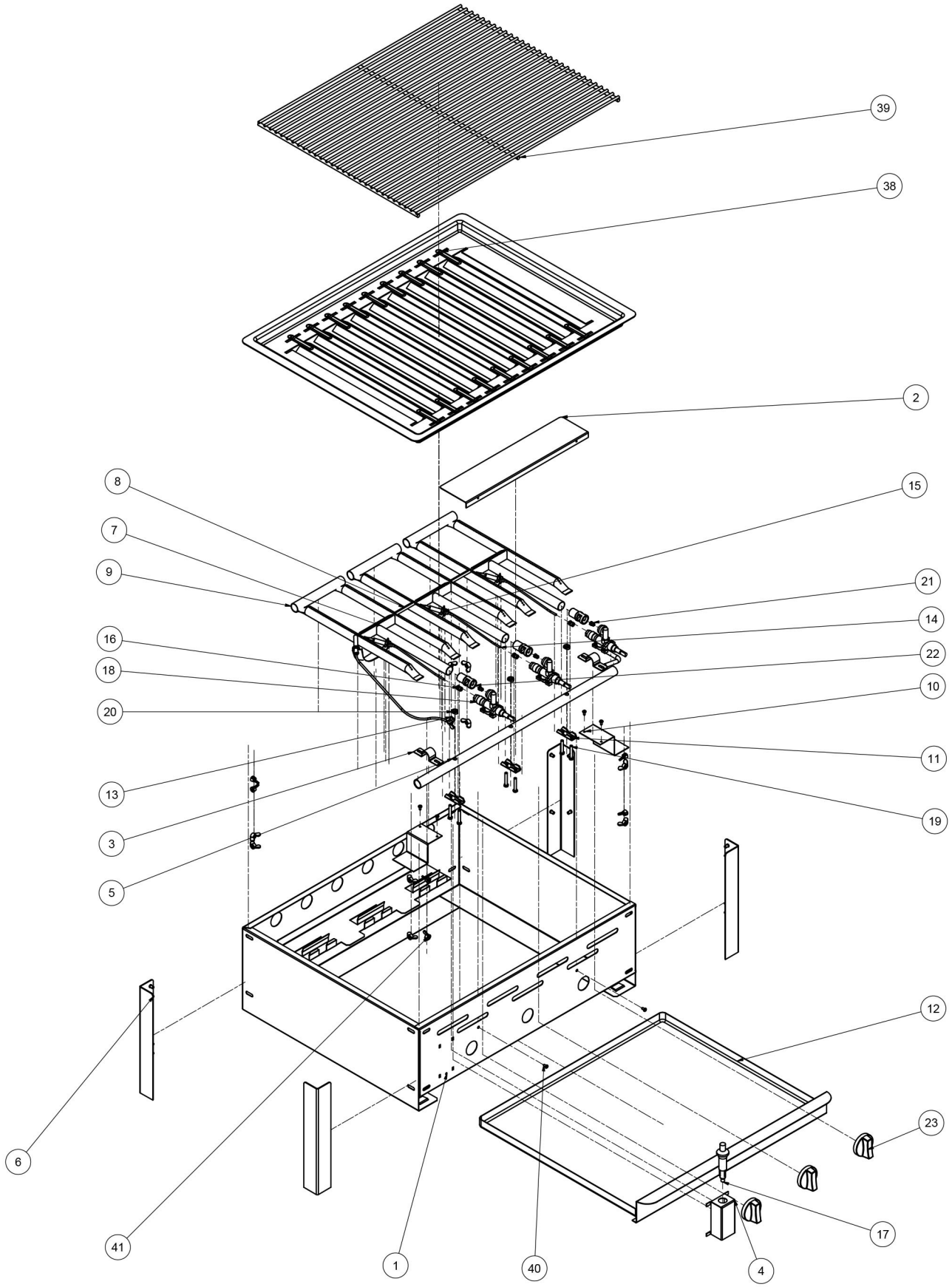

Bartscher	Gas-Tischbräter TB1100 Artikel-Nr.: 1062213 + 1062303	Explosionszeichnung Datum 26.03.2024	Seite 1 / 2

Pos.	Artikelbeschreibung	Description of item	Artikel Nr./Item No.
4	Zünderkasten	Ignition box	E0106230304
5	Zuleitung	Feeder	053811
6	Tischbein - Set, 4 Stück	Feet - set, 4 pcs	E01562
9	Brenner	Burner	053819
9	Brenner-Set	Burner set	053818
12	Fettauffangbehälter	Grease drip container	053807
13 + 17	Piezozünder m. Zündkerze	Piezo igniter w. ignition plug	058351
15	Thermoelement	Thermocouple	053816
18	Gashahn m. Verschraubung	Gas tap w. screw connection	053814
21	Düse, 30 mbar f. Spanien	Nozzle, 30 mbar f. Spain	056988
23	Knebel	Knob	058104
38	Flammenabdeckung	Flame cover	053806
39	Grillrost	Grill grid	053805
o.Abb./ no pic.	Magnetspule	Magnetic coil	053817
o.Abb./ no pic.	Fuß - Set höhenverstellbar, 4 Stück	Base set, height-adjustable, 4 pc.	E01456
o.Abb./ no pic.	Dichtungen für Gashahn	Seals for gas tap	E01481
o.Abb./ no pic.	Schneidringverschraubung	Screw connection f. cutting ring	060891
o.Abb./ no pic.	Schlauch, orange	Hose, orange	E01325
o.Abb./ no pic.	Schlauch f. Propananschluss	Hose f. propane connection	0440830
o.Abb./ no pic.	Magneteinsatz z. Gashahn	Magnetic insert f. gas tap	010241
Zubehör	Grillrost-Set TB1100	Grid-Set TB1100	106206
Zubehör	Grillpfanne TB1100	Grill pan TB1100	106228
Zubehör	Untergestell TB1100	Base unit TB1100	106202